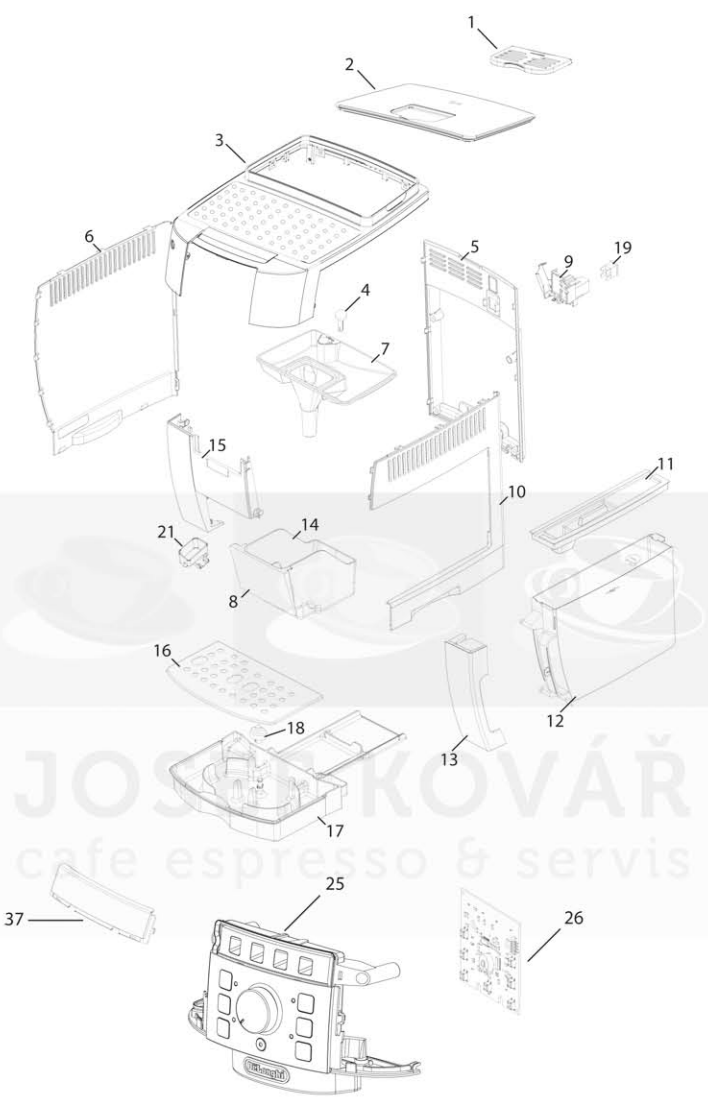

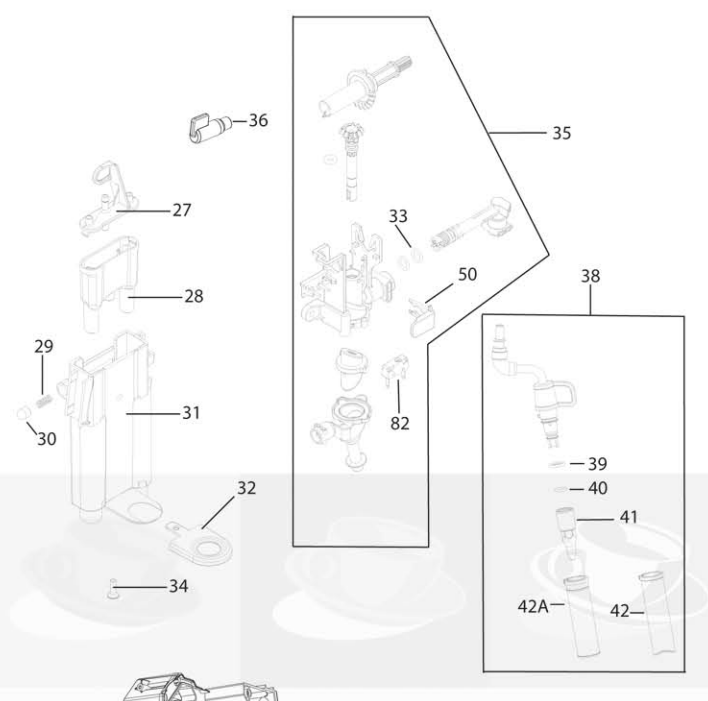

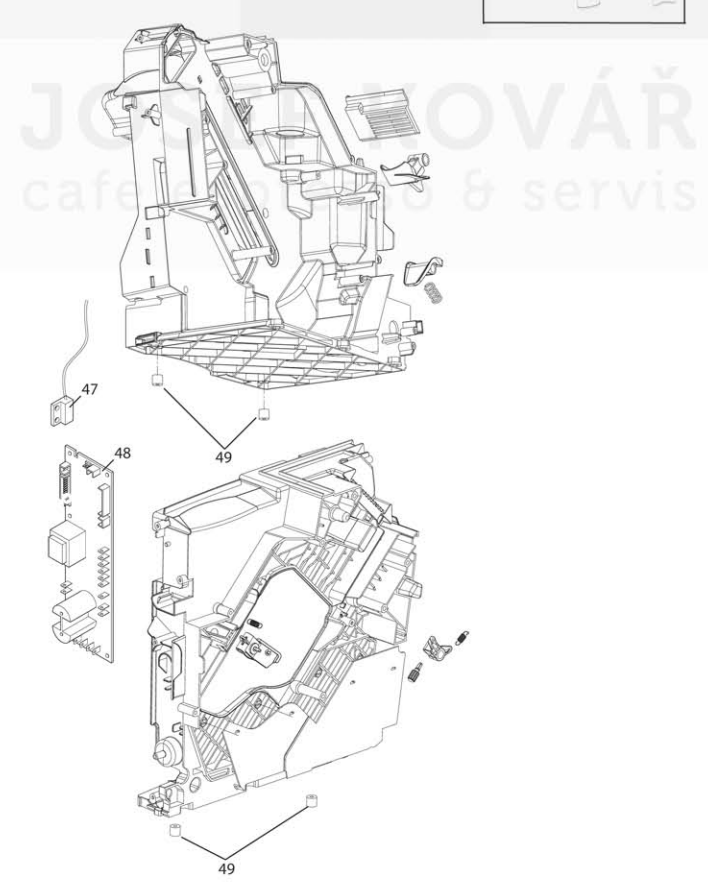

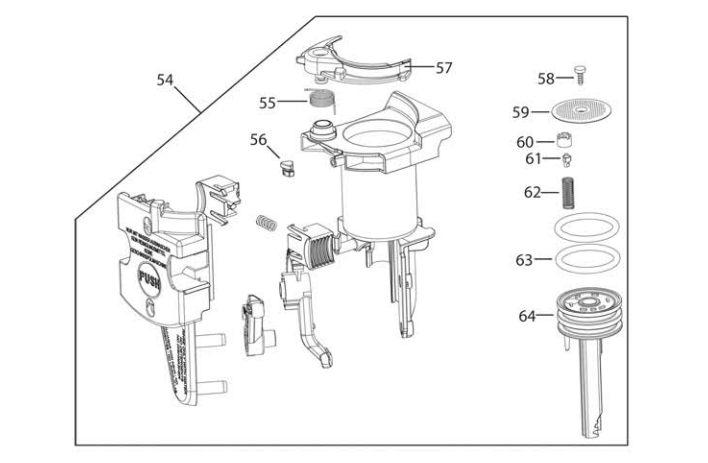

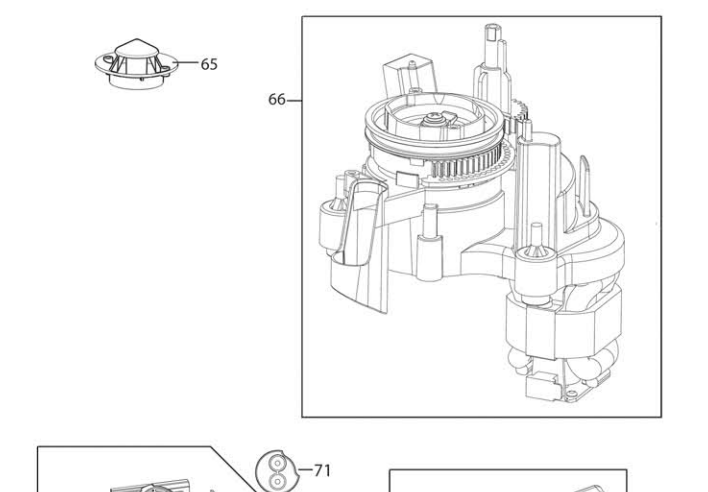

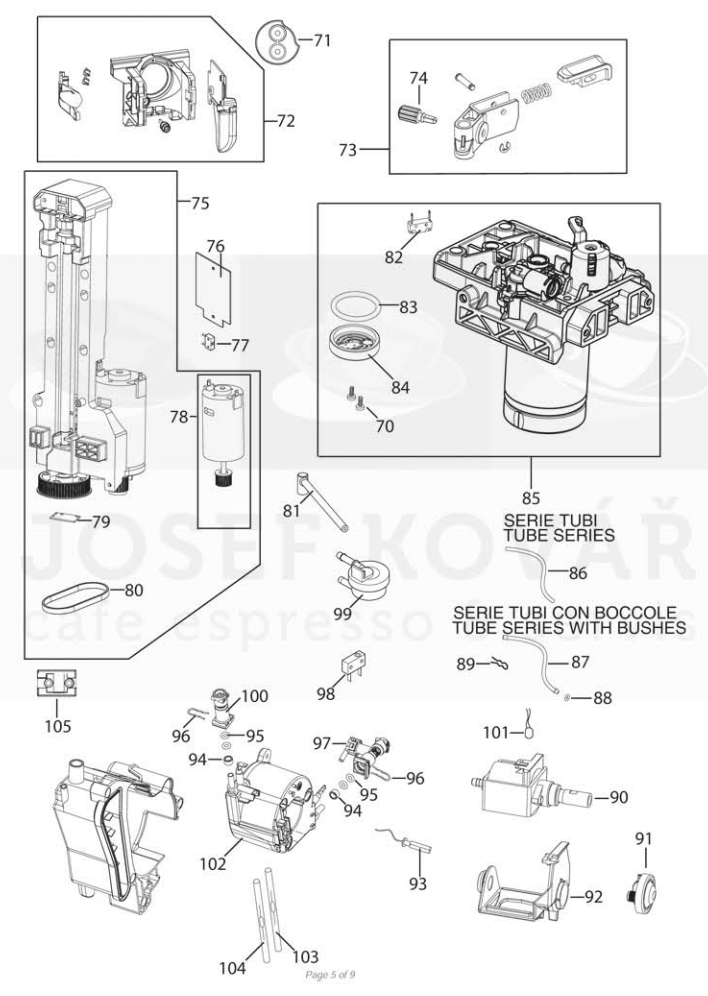

Page 5 of 9

533135 DELONGHI TĚSNĚNÍ - 533135
5032111900 DELONGHI KABEL NAPÁJECÍ 220V - 5032111900
5313256701 DELONGHI KRYT TOPNÉHO TĚLESA PLASTOVÝ - 5313256701
5332224100 DELONGHI HNACÍ OZUBENÝ ŘEMEN MOTORU MLÝNKU ESAM - 5332224100
5513211891 DELONGHI SCRAPER BRUSH WITH BRISTLES
6113210111 DELONGHI DRŽÁK TEPLOTNÍCH POJISTEK TOPNÉHO TĚLESA - 6113210111
6113210121 DELONGHI DRŽÁK TEPLOTNÍHO ČIDLA TOPNÉHO TĚLESA - 6113210121
5313256591 DELONGHI LEVÁ PŮLKA SKELETU ŠASI ECAM - 5313256591
5313245721 DELONGHI PRAVÁ PŮLKA ŠASI ECAM - 5313245721
5313213451 DELONGHI SVORKA HADIČKY VÝVODU KÁVY ECAM - 5313213451
5313219181 DELONGHI TĚSNÍCÍ MANŽETA MLÝNKU - 5313219181
5013257371 DELONGHI POJISTKA OCHRANY MLÝNKU 1.25A L 450MM - 5013257371
SER0354 DELONGHI VAZELÍNA POTRVINÁŘSKÁ MAZACÍ V TUBĚ - SER0354
1 5313221031 DELONGHI VÍKO OTVORU PŘEDEMLETÉ KÁVY - 5313221031
2 5513214851 DELONGHI VÍKO ZÁSOBNÍKU ZRNKOVÉ KÁVY - 5513214851
3 7313224501 DELONGHI KRYT HORNÍ BÍLÝ ECAM 21.117, ECAM 22.110 - 7313224501
4 5913212611 DELONGHI KNOFLÍK OVLÁDÁNÍ HRUBOSTI MLETÍ - 5913212611
5 5313213661 DELONGHI KRYT ZADNÍ BÍLÝ PLASTOVÝ ECAM - 5313213661
6 5513219361 DELONGHI KRYT LEVÝ BOČNÍ BÍLÝ PLASTOVÝ ECAM - 5513219361
7 5513229521 DELONGHI ZÁSOBNÍK ZRNKOVÉ KÁVY ČERNÝ PLASTOVÝ ECAM - 5513229521
7 5513231271 DELONGHI ZÁSOBNÍK ZRNKOVÉ KÁVY S OCHRANNOU MŘÍŽKOU ECAM - 5513231271
8 5313229161 DELONGHI KRYT NÁDOBY NA SEDLINU BÍLÝ ECAM 21.117, ECAM 22.110 - 5313229161
9 5313213441 DELONGHI DRŽÁK VYPÍNAČE PLASTOVÝ ECAM - 5313213441

10 5513219351 DELONGHI KRYT PRAVÝ BOČNÍ BÍLÝ PLASTOVÝ ECAM - 5513219351
11 5313251441 DELONGHI KRYT NÁDOBY NA VODU ECAM - 5313251441
12 7313254561 DELONGHI NÁDOBA NA VODU ECAM - 7313254561
13 5313213331 DELONGHI KRYT NÁDOBY NA VODU PŘEDNÍ BÍLÝ ECAM - 5313213331
14 5313265361 DELONGHI NÁDOBA NA SEDLINU BEZ PŘEDNÍHO KRYTU 23 - 5313265361
15 5313215141 DELONGHI KRYT PŘEDNÍ BÍLÝ ECAM 21.117, ECAM 22.110 - 5313215141
16 6013216191 DELONGHI MŘÍŽKA ODKAPNÍ KOVOVÁ NEREZOVÁ ECAM 22/21 - 6013216191
17 5513227421 DELONGHI MISKA ODKAPNÍ PLASTOVÁ BÍLÁ ECAM 23.210.W - 5513227421
18 5313222641 DELONGHI PLOVÁK ODKAPNÍ MISKY ECAM - 5313222641
19 5132112500 DELONGHI VYPÍNAČ 220V 2POLOVÝ KOLÉBKOVÝ - 5132112500
20 5313229161 DELONGHI KRYT NÁDOBY NA SEDLINU BÍLÝ ECAM 21.117, ECAM 22.110 - 5313229161
21 5313213551 DELONGHI VANIČKA NA KONDENZÁT ECAM - 5313213551
25 7313224421 DELONGHI OVLÁDACÍ PANEL ECAM 21.117, ECAM 22.110 BÍLÝ - 7313224421
26 5213216011 DELONGHI OVLÁDACÍ ELEKTRONIKA ECAM 22/21 - 5213216011
27 5313213911 DELONGHI KRYTKA ZÁSOBNÍKU VÝPUSTI KÁVY - 5313213911
28 5313213901 DELONGHI ZÁSOBNÍK VÝPUSTI KÁVY - 5313213901
29 6132106200 DELONGHI PRUŽINKA PŘÍTLAKU VÝPUSTI KÁVY - 6132106200
30 5332227400 DELONGHI KONCOVKA PRUŽÍNKY PŘÍTLAKU - 5332227400
31 5313213881 DELONGHI DRŽÁK VÝPUSTI KÁVY - 5313213881
32 5313215321 DELONGHI KRYTKA DRŽÁKU ZÁSOBNÍKU VÝPUSTI KÁVY - 5313215321
33 5313217741 DELONGHI O-KROUŽEK TRYSKY PÁRY - 5313217741
34 9812631250 DELONGHI NEREZOVÝ ŠROUBEK SÍTKA SPAŘOVACÍ JEDNOTKY - 9812631250
35 7313218741 DELONGHI VENTIL VODA PÁRY KOMPLETNÍ - 7313218741
36 5513222481 DELONGHI KNOFLÍK OVLÁDÁNÍ VENTILU VODY ČERNÝ ECAM - 5513222481
37 5513214861 DELONGHI KRYTKA DISPLEJE TMAVÁ - 5513214861
38 7313219311 DELONGHI TRYSKA PÁRY KOMPLETNÍ ECAM - 7313219311
39 5313220031 DELONGHI O-KROUŽEK TRYSKY PÁRY - 5313220031
40 5313217751 DELONGHI O-KROUŽEK TRYSKY PÁRY - 5313217751
41 5332169300 DELONGHI TRYSKA PÁRY VNITŘNÍ ČERNÁ - 5332169300
042A 5513270219 DELONGHI TRYSKA PÁRY VNĚJŠÍ NEREZOVÁ ECAM - 5513270219
42 5513270219 DELONGHI TRYSKA PÁRY VNĚJŠÍ NEREZOVÁ ECAM - 5513270219

47 5213219041 DELONGHI SNÍMAČ HLADINY VODY DÉLKA 520MM - 5213219041
48 5213218521 DELONGHI ELEKTRONIKA HLAVÍ ŘÍDÍCÍ ECAM 22.110 - 5213218521
48 5213223671 DELONGHI ELEKTRONIKA ŘÍDÍCÍ ECAM 21.117 - 5213223671
49 532233 DELONGHI NOŽIČKA KÁVOVARU ECAM - 532233
50 5313213841 DELONGHI POJISTNÁ ZÁVLAČKA TRYSKY PÁRY A VENTILU VODY - 5313213841
54 7313251451 DELONGHI SPAŘOVACÍ JEDNOTKA ECAM - 7313251451
55 6113210131 DELONGHI PRUŽINKA VYHAZOVACÍHO RAMENE SPAŘOVACÍ JEDNOTKY ECAM - 6113210131
56 5313213241 DELONGHI PRYŽOVÁ ZARÁŽKA RAMENE SP. JEDNOTKY ECAM - 5313213241
57 5313213191 DELONGHI VYHAZOVACÍ RAMENO SPAŘOVACÍ JEDNOTKY ECAM - 5313213191
58 9812631250 DELONGHI NEREZOVÝ ŠROUBEK SÍTKA SPAŘOVACÍ JEDNOTKY - 9812631250
59 6013213181 DELONGHI SÍTKO SPAŘOVACÍ JEDNOTKY NEREZOVÉ TAI-FENG - 6013213181
60 5332139600 DELONGHI KRYTKA VENTILKU SPAŘOVACÍ JEDNOTKY - 5332139600
61 5332139500 DELONGHI PLASTOVÝ VENTILEK SPAŘOVACÍ JEDNOTKY - 5332139500
62 6132112200 DELONGHI PRUŽINKA VENTILKU SPAŘOVACÍ JEDNOTKY - 6132112200
63 5313238581 DELONGHI O-KROUŽEK SPAŘOVACÍ JEDNOTKY ECAM - 5313238581
64 5313213211 DELONGHI PÍST SPAŘOVACÍ JEDNOTKY ECAM - 5313213211

65 5313227651 DELONGHI KRYTKA MLÝNKU ZRNKOVÉ KÁVY - 5313227651
66 7313230501 DELONGHI AUTOMATICKÝ MLÝNEK ECAM 230V - 7313230501
70 9812631250 DELONGHI NEREZOVÝ ŠROUBEK SÍTKA SPAŘOVACÍ JEDNOTKY - 9812631250
71 5313213591 DELONGHI DRŽÁK KOLÉBKY SPAŘOVACÍ JEDNOTKY - 5313213591
72 7313212631 DELONGHI KOLÉBKA SPAŘOVACÍ JEDNOTKY ECAM - 7313212631
73 7313214521 DELONGHI ZARÁŽKA SPAŘOVACÍ JEDNOTKY ECAM - 7313214521
74 5313213431 DELONGHI GUMOVÝ DORAZ ZARÁŽKY SPAŘOVAČE ECAM - 5313213431
75 5513228021 DELONGHI POJEZDOVÝ MECHANISMUS ECAM ECM 230V - 5513228021
76 5213215001 DELONGHI ELEKTRONIKA MOTORU POJEZDOVÉHO MECHANISMU ECM 230V - 5213215001
77 5132110500 DELONGHI MIKROSPÍNAČ KONCOVÝ 2 POLOVÝ POJEZDOVÉ MECHANIKY - 5132110500
78 7313217261 DELONGHI MOTOR POJEZDOVÉHO MECHANISMU ECM 230V - 7313217261
79 5213213971 DELONGHI SNÍMAČ IMPULSŮ POJEZDOVÉHO MECHANISMU DÉLKA 620MM - 5213213971
80 5313243071 DELONGHI ŘEMEN OZUBENÝ POHONU POJEZDOVÉHO MECHANISMU - 5313243071
81 5313236711 DELONGHI HADIČKA PŘIPOJENÍ NÁDOBY VODY A PRŮTOKOMĚRU 90L - 5313236711
82 5132104100 DELONGHI MIKROSPÍNAČ KONCOVÝ PRO TRYSKU PÁRY 2 POLOVÝ 250V - 5132104100
83 5313238581 DELONGHI O-KROUŽEK SPAŘOVACÍ JEDNOTKY ECAM - 5313238581
84 5313217601 DELONGHI PLASTOVÉ SÍTKO PÍSTU INFUSORU - 5313217601
85 5513227961 DELONGHI PÍST INFUSORU ECAM - 5513227961

86 5332199500 DELONGHI HADIČKA SILIKONOVÁ PR. 4MM DÉLKA 150MM - 5332199500
86 5313217861 DELONGHI SILIKONOVÁ HADIČKA DÉLKA 145MM - 5313217861
86 5313217871 DELONGHI HADIČKA SILIKONOVÁ PR. 3MM DÉLKA 200MM - 5313217871
87 5513212871 DELONGHI TLAKOVÁ HADIČKA DÉLKA 97MM 2X UKONČENÍ PRO ZÁVLAČKU - 5513212871
87 5513212901 DELONGHI TLAKOVÁ HADIČKA DÉLKA 290MM 2X UKONČENÍ PRO ZÁVLAČKU - 5513212901
87 5513212881 DELONGHI TLAKOVÁ HADIČKA PŘIPOJENÍ OKRUHU VODY DÉLKA 270MM - 5513212881
87 5513212891 DELONGHI TLAKOVÁ HADIČKA DÉLKA 230MM 2X UKONČENÍ PRO ZÁVLAČKU - 5513212891
88 5313217701 DELONGHI O-KROUŽEK OKRUHU VODY - 5313217701
89 6132101300 DELONGHI ZÁVLAČKA SPONKA PRO ZAJIŠTĚNÍ HADIČEK OKRUHU VODY - 6132101300
90 5113211311 DELONGHI ČERPADLO ULKA 230V 48W - 5113211311
91 5513230831 DELONGHI REGULÁTOR PRŮTOKU ČERPADLA - 5513230831
92 5313230671 DELONGHI DRŽÁK ČERPADLA - 5313230671
93 5213215651 DELONGHI NTC ČIDLO TEPLOTY DÉLKA 760MM - 5213215651
94 5332239300 DELONGHI PODLOŽKA KONEKTORU PRO PŘIPOJENÍ TĚLESA 5MM - 5332239300
95 5313228791 DELONGHI O-KROUŽEK TĚSNĚNÍ PRO PŘIPOJENÍ KONEKTORU - 5313228791
96 6113210021 DELONGHI ZÁVLAČKA PŘIPOJENÍ OKRUHU VODY WIRE 1,2 AISI302 - 6113210021
97 7313219401 DELONGHI POJISTNÝ PŘETLAKOVÝ VENTIL ECAM - 7313219401
98 5113210211 DELONGHI KONCOVÝ MIKROSPÍNAČ ZÁSOBNÍKU SEDLINY - 5113210211
99 5213226191 DELONGHI PRŮTOKOMĚR - 5213226191
100 5332239200 DELONGHI PŘIPOJENÍ TĚLESA A OKRUHU VODY - 5332239200
101 5213211161 DELONGHI OCHRANNÁ TEPLOTNÍ POJISTKA ČERPADLA - 5213211161
102 5513214291 DELONGHI TOPNÉ TĚLESO 230V 1400W F6.3 - 5513214291
103 5013251391 DELONGHI TEPLOTNÍ POJISTKA TĚLESA - 5013251391
104 5013251401 DELONGHI TEPLOTNÍ POJISTKA TĚLESA - 5013251401
105 5513214661 DELONGHI DRŽÁK KOLÉBKY SPAŘOVACÍ JEDNOTKY ECAM - 5513214661

WWW.CERSTVEKAVY.CZ
MERHAUTOVA 111
BRNO, 613 00
608 845 298

JOSEF KOVÁŘ
cafe espresso & servis

AUTORIZOVANÝ SERVIS KÁVOVARŮ DELONGHI